A27 1/23

A XXVII 1/23

ПРАВИЛА

О ПРОИЗВОДСТВѢ

СТРОИТЕЛЬНЫХЪ РАБОТЪ

ПО МИНИСТЕРСТВУ

ИМПЕРАТОРСКАГО ДВОРА.

САНКТПЕТЕРБУРГЪ.

1861.

ЧЕРТКОВСКАЯ БИБЛІОТЕКА

Гос. Б-ка
№ 357644
193 г.

въ типографіи Іосафата Огризко.

На подлинномъ написано:

Высочайше утверждено 17 Января 1861 года.

Подписалъ: Министръ Императорскаго Двора

Графъ Адлербергъ.

ПРАВИЛА

О ПРОИЗВОДСТВѢ СТРОИТЕЛЬНЫХЪ РАБОТЪ

ПО МИНИСТЕРСТВУ

ИМПЕРАТОРСКАГО ДВОРА.

§ 1.

Правила о производствѣ строительныхъ работъ по Министерству Императорскаго Двора опредѣляютъ порядокъ:

1) Составленія проектовъ и смѣтъ.
2) Самаго производства работъ и обязанности лицъ въ немъ участвующихъ.
3) Осмотра и свидѣтельствованія работъ.
4) Сдачи оконченныхъ построекъ.
5) Технической отчетности.

Примѣчаніе. Правила сіи должны быть соблюдаемы всѣми вѣдомствами Министерства Императорскаго Двора при постройкахъ какъ подлежащихъ, такъ и неподлежащихъ распоряженію Строительной Конторы. Въ случаѣ производства строительныхъ работъ отдѣльными вѣдомствами Министерства, безъ участія Строительной Конторы, всѣ правила до сей послѣдней относящіяся, дѣлаются обязательными для начальствъ этихъ отдѣльныхъ вѣдомствъ.

I. О СОСТАВЛЕНІИ ПРОЕКТОВЪ И СМѢТЪ.

§ 2.

Проекты могутъ быть составляемы: а) для сооруженій новыхъ; б) для перестроекъ; в) для капитальнаго ремонта; г) для обыкновенныхъ ремонтныхъ исправленій.

§ 3.

Проекты для новыхъ сооруженій и для капитальныхъ перестроекъ составляются: по особому возложенному на архитектора порученію, или вслѣдствіе объявленнаго конкурса, на основаніи опредѣленныхъ въ программѣ сего конкурса условій.

Употребленіе того или другаго изъ сихъ способовъ зависитъ отъ усмотрѣнія Министра Императорскаго Двора.

Архитекторы, занимающіе штатныя должности при особыхъ вѣдомствахъ Министерства, изготовляютъ проекты по приказанію своего начальства.

§ 4.

При назначеніи конкурса объявляется программа строенія, съ объясненіемъ: мѣстныхъ данныхъ, приблизительнаго опредѣленія стоимости строенія, срока для представленія проекта и размѣра вознагражденій составителямъ проектовъ, признанныхъ лучшими.

Представленные проекты разсматриваются присутствіемъ Строительной Конторы, вмѣстѣ съ другими лицами, если таковыя будутъ назначены Министромъ Императоркаго Двора, и заключеніе представляется Министру за общимъ разсматривавшихъ лицъ подписаніемъ.

Проекты, удостоенные наградъ, или поступаютъ въ полное распоряженіе Министерства, или остаются собственностью составителя, что должно зависѣть отъ особаго условія, при открытіи конкурса объявленнаго.

§ 5.

На каждое заданное (по особому, какъ сказано, заказу, порученію или конкурсу) новое строеніе, представляется или прямо *исполнительный* проектъ или же, если послѣдуетъ особое о семъ распоряженіе, составляется сперва *предварительный*, а потомъ, по одобреніи онаго, изготовляется *исполнительный* проектъ.

§ 6.

Предварительный проектъ изображаетъ расположеніе строенія, его общее распредѣленіе и наружный видъ; къ нему прилагается примѣрное исчисленіе стоимости и пояснительная записка.

§ 7.

Исполнительный проектъ долженъ заключать въ себѣ всѣ чертежи проектированнаго строенія, въ общемъ его видѣ и въ частностяхъ, т. е., планы, фасады, разрѣзы, детальные чертежи болѣе важныхъ предметовъ, такъ, чтобы видъ и размѣры зданія, способъ постройки его частей и вообще всѣ техническія подробности, а равно художественная отдѣлка, были съ точностію опредѣлены; вмѣстѣ съ симъ составитель проекта представляетъ подробныя смѣты (по формѣ, указанной ниже въ своемъ мѣстѣ) и надлежащія пояснительныя записки, объясняющія всѣ относящіяся къ предполагаемымъ работамъ обстоятельства, кои не могутъ быть показаны въ проектныхъ чертежахъ и смѣтахъ. Для сего, составитель проекта долженъ прежде всего собрать надлежащія свѣдѣнія о той мѣстности, гдѣ предполагается возвести зданіе, т. е. снять (или повѣрить имѣющійся при дѣлахъ) планъ этой мѣстности, пронивеллировать ее, собрать свѣдѣнія о качествѣ грунта, глубинѣ грунтовой воды, высотѣ разливовъ, о мѣстныхъ строительныхъ матеріалахъ и т. п.

§ 8.

Исполнительный проектъ долженъ быть составляемъ такимъ образомъ, чтобы для каждой отдѣльной постройки былъ и особый чертежъ со смѣтою и пояснительною запискою.

Ежели работу положено произвесть въ нѣсколько лѣтъ, отъ двухъ до четырехъ, то къ исполнительному проекту слѣдуетъ прилагать роспись работъ по годамъ.

§ 9.

Если же какое либо зданіе требуетъ долговременнаго, превышающаго четыре года, производства работъ, то, по утвержденіи общаго предварительнаго проекта, архитекторъ составляетъ проектъ распредѣленія работъ по срокамъ и за симъ частные исполнительные проекты, съ принадлежащими къ нимъ подробностями и смѣтами, могутъ быть представляемы по частямъ, сообразно съ распредѣленіемъ работъ по времени, назначенному для окончанія постройки; такъ напримѣръ: особо на возведеніе зданія вчернѣ и потомъ особо на от-

дѣлку его начисто; или сначала на устройство фундамента, потомъ стѣнъ, и т. д, имѣя при семъ въ виду, чтобы каждая отдѣльная работа, при отдачѣ ея съ подряда, не требовала болѣе четырехлѣтняго положеннаго закономъ срока (Св. Зак. Граж., т. 10, ст. 1535 объ обязат. по договорамъ).

§ 10.

Общій масштабъ исполнительныхъ проектовъ долженъ быть: для плановъ — двѣ сажени въ англійскомъ дюймѣ (при десятичномъ масштабѣ въ 0,02); для фасадовъ и разрѣзовъ—отъ 1 до 2 саженей въ дюймѣ (при десятичномъ масштабѣ отъ 0,01 до 0,02); для деталей онъ долженъ быть такого размѣра, чтобы явственно представлялъ изображаемые предметы и притомъ кратный, т. е. въ нѣсколько разъ (въ два, три и болѣе раза) превышающій принятый общій масштабъ.

§ 11.

На всякую капитальную перестройку, которая должна измѣнить назначеніе, или видъ зданія, проектъ составляется тѣмъ-же порядкомъ, какъ и для сооруженія новаго.

§ 12.

На капитальный ремонтъ, т. е. на передѣлки, при коихъ сохраняется прежній видъ зданія, составляется сперва актъ объ освидѣтельствованіи сего зданія, послѣ чего архитекторъ, коему поручены сіи передѣлки, изготовляетъ проектъ оныхъ, смѣты, пояснительныя записки и все сіе представляетъ вмѣстѣ съ старымъ планомъ зданія, или той части сего послѣдняго, въ коей назначены передѣлки. При небольшихъ передѣлкахъ, предварительный актъ объ освидѣтельствованіи состоянія зданія можетъ быть замѣненъ освидѣтельствованіемъ необходимости предполагаемыхъ работъ, по изготовленнымъ заранѣе смѣтамъ и проектнымъ чертежамъ.

§ 13.

Для обыкновенныхъ ремонтныхъ исправленій, архитекторъ составляетъ вѣдомости, смѣты, и пояснительную записку, въ которой должно быть, между прочимъ, показано, когда было построено ремонтируемое зданіе и когда въ послѣдній разъ произведена была въ немъ однородная ремонтная работа.

§ 14.

Во всѣхъ проектахъ, надлежитъ, каждую часть проекта, означать буквою, посредствомъ которой дѣлать ссылки въ соотвѣтствующей смѣтѣ и пояснительной запискѣ.

Кромѣ начертанія и означенія самихъ масштабовъ, отмѣчать еще на чертежахъ цифрами размѣры главныхъ частей зданія, равно какъ и размѣры, служащіе основаніемъ смѣтныхъ исчисленій, что необходимо для большей достовѣрности и для того, чтобы при копированіи чертежей, не происходило ошибокъ.

Мѣры выражать въ единицахъ, по возможности, одинаковыхъ, а доли единицъ — десятичными дробями. На каждомъ фасадѣ изображать фигуру человѣка, вышиною по масштабу въ $2^1/_2$ аршина или 77 сотыхъ долей сажени.

Проектные чертежи должны быть изготовляемы такимъ образомъ, чтобы они складывались въ форматъ листа обыкновенной писчей бумаги, а большіе чертежи, разрѣзанные на части, слѣдуетъ, кромѣ сего, наклеивать на коленкоръ.

§ 15.

Смѣтныя исчисленія должны быть составляемы съ надлежащею полнотою и ясностію, такъ чтобы, какъ повѣрка оныхъ, такъ и свидѣтельствованіе по онымъ работъ въ натурѣ лицами, для сего назначаемыми, было вполнѣ удобно. Для сего слѣдуетъ ихъ составлять примѣняясь къ прилагаемымъ формамъ №№ I — VI.

На заглавной страницѣ смѣты показать для какой работы смѣта сія составлена; объяснить основаніе, по какому опредѣлены цѣны предметовъ, въ смѣтѣ заключающихся; означить время представленія смѣты, при чемъ должна быть ссылка на число, мѣсяцъ, годъ и № рапорта, при коемъ смѣта представлена; за симъ, въ началѣ самой смѣты, изложить кратко сущность работы и дѣлать ссылку на проектные общій и детальные чертежи, означая ихъ буквами или цифрами.

Смѣты должно раздѣлять на *статьи,* расположенныя, по возможности, въ томъ порядкѣ частей работы, въ какомъ сіи послѣднія на самомъ дѣлѣ должны производиться. Каждую статью означать особымъ заглавіемъ и подраздѣлять на пункты, въ коихъ никакъ не смѣшивать работъ разнородныхъ.

§ 16.

Смѣтныя исчисленія слѣдуетъ составлять на *единицы работъ,* т. е.

брать единицу мѣры или вѣса, какъ показано въ формахъ № № I и IV; назначать, по исчисленію, стоимость этой единицы и за симъ выводить общую цѣну всей работы, помножая на исчисленную стоимость единицы все количество однородныхъ единицъ, въ работѣ заключающихся.

Сложность всѣхъ такихъ расчетовъ на всѣ работы, въ смѣтѣ полагаемыя, составляетъ общее смѣтное исчисленіе.

Самая смѣта вообще должна быть выводомъ окончательныхъ цифръ и не слѣдуетъ включать въ нее всѣ подробныя описанія и вычисленія, коими выводится означенное опредѣленіе количества единицъ работъ и ихъ стоимости. Эти описанія и вычисленія должны быть въ особыхъ приложеніяхъ къ смѣтѣ, т. е. *разцѣнкахъ* и *вѣдомостяхъ работъ*.

Въ смѣтѣ надлежитъ только дѣлать ссылки на пункты, въ приложеніяхъ заключающіеся, какъ показано въ формѣ.

§ 17.

Разцѣнка единицъ работъ, составляемая для опредѣленія въ данной мѣстности и въ извѣстный періодъ времени стоимости различныхъ единицъ строительныхъ работъ, необходимыхъ для предполагаемаго сооруженія, изготовляется по образцу прилагаемой при семъ формы № III, при чемъ принимается въ основаніе:

а) Высочайше утвержденныя урочныя положенія на всѣ вообще строительныя работы.

б) Мѣстныя контрактныя или торговыя цѣны.

Опредѣляя стоимость работъ, вещей и матеріаловъ, надлежитъ при значительномъ количествѣ оныхъ, назначать цѣны существующія въ оптовой, а не въ обыкновенной разничной торговлѣ.

Примѣчаніе. Если будетъ дана *нормальная разцѣнка* стоимости различныхъ единицъ работъ, тогда въ смѣтахъ достаточно будетъ дѣлать ссылки на пункты этой нормальной разцѣнки и составлять разцѣнку новую на тѣ только единицы работы, кои не заключаются въ нормальной разцѣнкѣ, или къ ней не подходятъ.

§ 18.

При назначеніи въ смѣтѣ такихъ предметовъ, для коихъ стоимость единицы не можетъ быть удобно опредѣлена на основаніи общепринятыхъ правилъ, какъ напримѣръ, при назначеніи металлическихъ или мраморныхъ изя-

щныхъ предметовъ, живописныхъ работъ на потолкѣ или стѣнахъ и т. п., цѣны ихъ выставляются въ смѣтѣ или по свѣдѣніямъ, собраннымъ у художниковъ, торговцевъ и фабрикантовъ, или же по соображенію строителя, что и слѣдуетъ объяснять въ смѣтѣ, оговоривъ, откуда именно почерпнуты сіи цѣны. Подобные предметы должны быть означаемы съ возможною опредѣлительностію, дабы относительно размѣровъ и качества ихъ не было недоразумѣній; кромѣ того, въ случаѣ надобности, пояснять описаніе чертежами.

§ 19.

При оптовыхъ и задѣльныхъ работахъ, машины и другіе потребные для производства работъ предметы, ненаходящіеся обыкновенно при работникахъ, какъ то: копры, машины для отливки воды и подниманія тяжестей, вороты, лѣса, кружала, катальныя доски, тачки и т. п., должны быть означаемы въ самой смѣтѣ, особою статьею. Изъ итога этой статьи слѣдуетъ вычесть ту цѣнность помянутыхъ предметовъ, которую они примѣрно должны сохранить по окончаніи работъ и за симъ въ смѣтѣ выставить только разность между двумя суммами, которая, по сему расчету, означитъ потерю стоимости этихъ предметовъ, происшедшую отъ употребленія оныхъ.

Такимъ же образомъ слѣдуетъ поступать въ отношеніи всѣхъ вообще временныхъ построекъ: заборовъ, сараевъ, временныхъ жилищъ при строеніяхъ и т. п.

Лекала, шаблоны, вѣхи, причалки, ведра и т. п. предметы, равно какъ инструменты мастеровыхъ въ смѣту не вводятся, ибо предметы сіи поставляются отъ подрядчика и расчетъ за нихъ заключается уже въ платѣ, получаемой подрядчикомъ за работу мастеровыхъ.

§ 20.

Въ смѣтѣ, составляемой для работъ поденныхъ, или такихъ, гдѣ употребляется казенный строительный матеріалъ, слѣдуетъ показывать стоимость работы отдѣльно отъ матеріаловъ, помѣщая рабочихъ на лѣвыхъ, а матеріалы на правыхъ страницахъ смѣты.

§ 21.

Для опредѣленія количества работъ, входящихъ въ составъ строенія, составлять исчисленія, которыя присоединять къ смѣтѣ въ видѣ особыхъ приложеній, подъ названіемъ *вѣдомостей о количествѣ работъ*. Вѣдомости эти слѣдуетъ располагать въ порядкѣ удобнѣйшемъ для яснаго изложенія пред-

мета, поясняя, въ случаѣ нужды, описанія простыми чертежами, присовокупляя вычисленія для опредѣленія устойчивости, или сопротивленія частей зданія, и излагая всѣ необходимыя подробности, относящіяся до производства работъ. Примѣры подобныхъ расчетовъ показаны въ формѣ № II.

За симъ тѣ работы, для опредѣленія количества которыхъ нѣтъ необходимости составлять особые расчеты, въ вѣдомости не вносятся, а показываются только въ смѣтѣ.

§ 22.

На ремонтныя работы смѣты должны быть составляемы такимъ образомъ, чтобы удобно было удостовѣриться въ натурѣ о необходимости предположенныхъ работъ и потомъ повѣрить по нимъ исполненіе. Для сего всѣ части строенія и самыя комнаты опредѣлительно означать на планѣ буквами, цифрами или другими отличительными отмѣтками и дѣлать ссылки на нихъ въ вѣдомостяхъ и въ смѣтахъ. (Форма № V).

§ 23.

При работахъ незначительныхъ, для которыхъ всѣ смѣтныя исчисленія составляютъ одинъ, или нѣсколько листовъ, допускается помѣщать всѣ смѣтные расчеты въ самой смѣтѣ, по примѣру формы № VI.

§ 24.

Вмѣстѣ со смѣтою, прилагаемою къ исполнительному проекту, должны быть представлены кондиціи, т. е., техническія и хозяйственныя условія на отдачу работъ съ подряда. Кондиціи слѣдуетъ составлять на основаніи правилъ, изданныхъ для сего въ 1859 году.

§ 25.

Смѣта, прилагаемыя къ ней разцѣнка единицъ, вѣдомость о количествѣ работъ и кондиціи должны быть составляемы отдѣльными тетрадями и всѣ, какъ сіи, такъ и другіе документы, представлять по описи.

§ 26.

По назначеніи работы къ производству, составитель проекта обязанъ представить въ Строительную Контору копіи проектныхъ чертежей и смѣты. Подлинная смѣта, по повѣркѣ, прошнуровывается въ Строительной Конторѣ и вмѣстѣ съ подлинными проектными чертежами возвращается архитектору

при предписаніи о начатіи работъ, а копіи проекта и смѣты остаются въ Конторѣ.

Примѣчаніе 1. Подлинные проектные чертежи и смѣты, по повѣркѣ и утвержденіи ихъ, не должны быть выдаваемы строителямъ, пока не будутъ представлены копіи съ оныхъ.

Примѣчаніе 2. Если въ Строительную Контору переданъ будетъ проектъ со смѣтою и приложеніями только для повѣрки, съ тѣмъ что производство самыхъ работъ не будетъ происходить подъ вѣдѣніемъ сей Конторы, то всѣ разсмотрѣнные документы возвращаются по принадлежности и копіи съ оныхъ въ Конторѣ не оставляются.

§ 27.

На строгую отвѣтственность архитекторовъ возлагается, чтобы смѣты составлялись съ надлежащею полнотою, безъ пропусковъ и чтобы онѣ представляемы были безъ промедленій и заблаговременно, дабы прежде самаго начатія работъ оставался достаточный срокъ для разсмотрѣнія и повѣрки смѣты, безъ потери времени, удобнаго для начатія работъ.

Примѣчаніе. Размѣръ квартиръ для чиновниковъ Министерства Императорскаго Двора назначать по табели, приложенной подъ № XIV.

§ 28.

Ежели, по утвержденіи проекта и смѣты, встрѣтится надобность сдѣлать измѣненіе въ нихъ, то сіе можетъ быть допущено не иначе, какъ по разсмотрѣніи въ Строительной Конторѣ, и потому архитекторъ представляетъ ей надлежащее по сему предмету объясненіе и вмѣстѣ съ тѣмъ (или въ самомъ непродолжительномъ времени), доставляетъ на утвержденіе дополнительный проектъ, смѣту и пояснительную записку на ту часть строенія, которая подлежитъ измѣненію. Когда въ утвержденной общей смѣтѣ нѣтъ цѣнъ, могущихъ примѣниться къ смѣтѣ дополнительной, то отъ подрядчика берется подписка о цѣнѣ, за которую согласенъ онъ взять дополнительную работу.

Но въ тѣхъ экстренныхъ случаяхъ, когда отъ внезапнаго поврежденія въ строеніяхъ, представится необходимымъ сдѣлать безотлагательно исправленіе, архитекторъ, не ожидая разрѣшенія Строительной Конторы, долженъ принять соотвѣтственныя мѣры, для исполненія сихъ *экстренныхъ* работъ, немедленно донесть о томъ Конторѣ и потомъ представить надлежащее исчисленіе о стоимости сдѣланнаго исправленія.

II. О ПРОИЗВОДСТѢ РАБОТЪ И ОБЯЗАННОСТЯХЪ ЛИЦЪ ВЪ СЕМЪ УЧАСТВУЮЩИХЪ.

§ 29.

Во всѣхъ вообще работахъ искусственная или техническая часть отдѣляется отъ хозяйственно-полицейской.

§ 30.

Искусственною или техническою частію завѣдываютъ, во первыхъ, строитель, т е. главный архитекторъ, производящій постройку, и за симъ подчиненые ему: производитель работъ, младшій архитекторъ, помощники производителя работъ, архитекторскіе помощники и казенные десятники. Число сихъ лицъ зависитъ отъ бо̀льшаго или меньшаго объема производящейся строительной работы.

Примѣчаніе. Порядокъ опредѣленія и способъ вознагражденія сихъ лицъ, означены въ Высочайше утвержденномъ въ 1859 году положеніи о соразмѣрномъ опредѣленіи расходовъ техническаго и хозяйственно-полицейскаго управленія при производимыхъ по Министерству Императорскаго Двора постройкахъ.

§ 31.

Предъ начатіемъ работъ строитель долженъ представить Строительной Конторѣ, кто именно изъ его помощниковъ, въ случаѣ болѣзни, или отсутствія строителя, можетъ замѣнить его мѣсто и представлять нужныя по предмету работъ объясненія.

§ 32.

Для хозяйственно-полицейской части назначаются при работахъ, въ мѣрѣ надобности: смотрители работъ, ихъ помощники, вахтера и сторожа.

§ 33.

Строитель, или *главный архитекторъ*, какъ ближайшій, непосредственный начальникъ надъ работами, производящимися подъ его распоряженіемъ, отвѣчаетъ за правильность, прочность и чистоту ихъ исполненія. Получивъ предписаніе о начатіи работъ и утвержденные исполнительные про-

екты, онъ распредѣляетъ работы между своими подчиненными. Когда работы начнутся, онъ ежемѣсячно (или чаще, ежели сіе потребуется Строительною Конторою), представляетъ о ходѣ постройки краткія вѣдомости, и сообщаетъ свѣдѣніе о лицахъ, осматривавшихъ работы въ теченіи сего времени. Объ остановкѣ работъ, происшедшей отъ неисправности подрядчика, или другихъ какихъ-либо причинъ, а также о всякомъ экстренномъ событіи, строитель доноситъ немедленно *въ собственныя руки* Предсѣдателю Строительной Конторы, а между тѣмъ, принимаетъ тотчасъ же необходимыя по обстоятельствамъ мѣры. О дальнѣйшихъ распоряженіяхъ, кои окажутся нужными, представляетъ свое соображеніе, прилагая къ оному, въ случаѣ надобности, дополнительные проекты и смѣты.

Строитель свидѣтельствуетъ и утверждаетъ всѣ составляемыя по исполненнымъ работамъ и поставкамъ квитанціи, по коимъ должны быть выплачиваемы изъ Строительной Конторы деньги подрядчикамъ и поставщикамъ. Если, во время производства работъ, назначается подрядчику выдача денегъ въ счетъ условленной по контракту суммы, то строитель представляетъ *выписку изъ смѣты* тѣхъ работъ, которыя исполнены и за которыя предполагается произвесть уплату.

Ежели по ходу работы должны быть ведены шнуровыя приходо-расходныя о матеріалахъ или деньгахъ книги, а также рабочія тетради объ употребленныхъ рабочихъ силахъ, то строитель долженъ свидѣтельствовать сіи книги и тетради, равно какъ и утверждать своею подписью всѣ документы, представляемые въ Строительную Контору, по правиламъ объ отчетности, далѣе въ своемъ мѣстѣ опредѣленнымъ.

Примѣчаніе. При загородныхъ постройкахъ, производимыхъ въ значительномъ разстояніи отъ мѣста жительства строителя, сей послѣдній можетъ поручить одному изъ подчиненныхъ ему техниковъ свидѣтельствованіе и утвержденіе вышеозначенныхъ книгъ, тетрадей и документовъ; но квитанціи и выписки изъ смѣтъ, по коимъ выплачиваются деньги, должны быть во всякомъ случаѣ утверждаемы самимъ строителемъ.

§ 34.

Производитель работъ наблюдаетъ, по указаніямъ строителя, за исполнительною частію работъ, при коихъ находится.

Ежели употребляется казенный матеріалъ, то производитель работъ принимаетъ оный отъ лица хранящаго сіи матеріалы, по правиламъ для того установленнымъ (§§ 40—44). По мѣрѣ хода и окончанія разныхъ частей

работы, онъ заготовляетъ выписки изъ смѣтъ и расчетныя съ подрячиками квитанціи, кои за симъ утверждаются, какъ сказано въ § 33, строителемъ.

Выписки изъ смѣтъ заготовляются по формѣ № VII, квитанціи по оптовымъ работамъ по формѣ № IX, а по задѣльнымъ по той же формѣ, но съ подробнымъ описаніемъ произведенныхъ работъ, какъ показано въ технической описи, форма № XIII.

§ 35.

Младшій архитекторъ завѣдываетъ чертежною частію, изготовляетъ практическіе чертежи, шаблоны, и т. п.

§ 36.

Помощники производителя работъ и архитекторскіе помощники назначаются, ежели сіе нужно, для усиленія каждой изъ означенныхъ частей.

§ 37.

Смотритель работъ, опредѣляемый для полицейско-хозяйственной части Строительною Конторою, съ утвержденія Министра Императорскаго Двора, долженъ постоянно находиться при работахъ и имѣть надзоръ за рабочими, не входя въ самое распоряженіе работами, что лежитъ на обязанности техническихъ лицъ.

Смотритель опредѣляетъ и смѣняетъ вахтеровъ и сторожей, не превышая разрѣшеннаго для каждой работы числа оныхъ, и имѣетъ наблюденіе, какъ за поведеніемъ ихъ, такъ и за должнымъ исполненіемъ ими обязанностей.

§ 38.

Кромѣ сихъ полицейскихъ обязанностей, на смотрителѣ лежатъ обязанности хозяйственныя, которыя бываютъ различны, смотря по роду подряда и производства работъ.

§ 39.

При работахъ, отданныхъ подрядчику оптомъ, смотритель ограничивается наблюденіемъ, чтобы матеріалы не были употребляемы въ дѣло прежде освидѣтельствованія ихъ производителемъ работъ или строителемъ, и чтобы матеріалы забракованные были немедленно убираемы съ мѣста работъ.

§ 40.

Но когда постройка производится изъ казенныхъ матеріаловъ, смотритель завѣдываетъ пріемомъ ихъ, храненіемъ и отпускомъ сихъ матеріаловъ и всего казеннаго имущества, до постройки относящагося, и ведетъ отчетность въ шнуровыхъ книгахъ, выдаваемыхъ ему изъ Строительной Конторы.

§ 41.

Пріемъ казенныхъ матеріаловъ, припасовъ, снарядовъ, инструментовъ, по предварительномъ ихъ осмотрѣ строителемъ или производителемъ работъ, смотритель долженъ производить, согласно съ контрактами, заключенными съ поставщиками. При томъ онъ наблюдаетъ за своевременностію поставокъ и, въ случаѣ замедленія, доноситъ строителю. Смотритель никакъ не долженъ принимать вещи не освидѣтельствованныя производителемъ работъ, или строителемъ. Принимая предметы, смотритель записываетъ ихъ на приходъ, означая прописью сколько, чего именно и отъ кого, мѣрою, вѣсомъ, или счетомъ, по контракту, или покупкою поступило.

По принятіи поставляемыхъ предметовъ отъ поставщика, смотритель изготовляетъ квитанцію, по формѣ № VIII, и представляетъ ее на утвержденіе строителя, послѣ чего квитанція поступаетъ въ Строительную Контору, для расчета съ поставщикомъ.

Равнымъ образомъ, смотритель записываетъ на приходъ матеріалы и вещи, оставшіеся отъ разломки зданій и вообще всѣ предметы, на храненіе къ нему поступающіе.

§ 42.

Смотритель отпускаетъ матеріалы и другіе предметы не иначе, какъ по письменнымъ требованіямъ строителя, или того изъ его помощниковъ, которому сіе будутъ поручено письменнымъ предписаніемъ.

По отпускѣ всего количества матеріаловъ и вещей (частями или разомъ), по каждому изъ означенныхъ письменныхъ требованій, смотритель записываетъ въ расходъ отпущенные предметы, а самыя требованія хранитъ при книгахъ.

§ 43.

Матеріалы, отпущенные для временнаго употребленія, какъ напримѣръ, доски, бревна, въ самую постройку не входящія, а идущія для лѣсовъ, под-

мостковъ и т. п., а равно инструменты, выдаваемые для производства работъ, записываются въ расходъ, а когда по минованіи въ нихъ надобности возвратятся, то вписываются на приходъ, съ подраздѣленіемъ на три отдѣла: годные, годные съ починкою, негодные къ употребленію.

§ 44.

Вещи, пришедшія въ ветхость, исключаются по книгамъ со счетовъ, послѣ освидѣтельствованія ихъ строителемъ и съ разрѣшенія Строительной Конторы.

§ 45.

Ежели работы такого рода, что употребляются на нихъ поденные отъ казны рабочіе, то смотритель наблюдаетъ, чтобы мастеровые и поденьщики являлись на работы въ положеные часы и оставались назначенное по урочному положенію время; онъ ведетъ счетъ въ выдаваемыхъ ему изъ Строительной Конторы, по формѣ № XI, рабочихъ тетрадяхъ, въ коихъ ежедневно записывается число поставленныхъ на работу поденьщиковъ, лошадей и подводъ; въ тетрадяхъ сихъ каждая статья должна быть подписана поставщикомъ, или его повѣреннымъ, и самимъ смотрителемъ.

§ 46.

Когда признано будетъ нужнымъ отпускать строителю нѣкоторыя денежныя суммы для мелкихъ расходовъ по производимой имъ постройкѣ, то смотритель ведетъ приходъ и расходъ сихъ денегъ въ шнуровыхъ книгахъ, выдаваемыхъ ему изъ Строительной Конторы.

§ 47.

Смотритель долженъ представлять въ Строительную Контору по окончаніи работы, а если работа продолжается нѣсколько лѣтъ, то по окончаніи каждаго года, къ 15 Января, провѣренныя и подписанныя строителемъ шнуровыя книги, заключенныя по общеустановленнымъ правиламъ Счетнаго Устава и рабочія тетради.

Смотритель ежемѣсячно же составляетъ вѣдомость о числѣ израсходованныхъ рабочихъ силъ, т. е. о числѣ бывшихъ отъ казны поденныхъ рабочихъ, по формѣ № XII, и, по утвержденіи строителемъ, представляетъ сію вѣдомость въ Строительную Контору.

§ 48.

Состоящіе по матеріальнымъ отчетамъ въ наличности матеріалы и другіе предметы записываются смотрителемъ, съ разрѣшенія Строительной Конторы, на приходъ во вновь выданныя ему шнуровыя книги.

§ 49.

Помощникъ смотрителя работъ назначается, въ случаѣ надобности, по выбору смотрителя работъ и съ утвержденія Строительной Конторы.

§ 50.

При работахъ, производимыхъ Строительною Конторою для отдѣльныхъ вѣдомствъ Министерства, техниками, состоящими при оныхъ въ штатныхъ должностяхъ, лица сіи подчиняются, на время производства работъ, Строительной Конторѣ, независимо отъ ихъ обязанностей по мѣсту служенія.

357 647

III. ОБЪ ОСМОТРѢ И СВИДѢТЕЛЬСТВОВАНІИ РАБОТЪ.

§ 51.

Строительныя работы, во время производства ихъ и потомъ, по мѣрѣ ихъ окончанія, осматриваются и свидѣтельствуются по распоряженію Строительной Конторы. Кромѣ того, временные совѣщательные члены, въ Строительную Контору, на основаніи Высочайше утвержденнаго положенія оной, назначаемые отъ тѣхъ вѣдомствъ, для коихъ постройки производятся, должны имѣть, каждый по своему вѣдомству, постоянное наблюденіе за ходомъ сихъ работъ и, ежели замѣтятъ какія-либо неправильности и упущенія, какъ въ самой работѣ, такъ и въ поставкѣ матеріаловъ, или найдутъ необходимымъ сдѣлать какія либо измѣненія для удобства и надобности того вѣдомства, для коего постройка предназначается, то доводятъ о томъ немедленно (письменно, или словесно, смотря по важности случая) до свѣдѣнія Строительной Конторы, которая и дѣлаетъ надлежащее по сему предмету распоряженіе. Надъ тѣми работами, для коихъ хотя и не опредѣлено, по незначительности ихъ, особаго отъ подлежащаго вѣдомства совѣщательнаго члена, означенное наблюденіе, кромѣ надзора, который производитъ Строительная Контора, должно имѣть и само то вѣдомство, для коего строительная работа совершается, и ежели оно найдетъ нужнымъ сдѣлать какія либо, относительно сей работы, замѣчанія, то сообщаетъ о семъ Строительной Конторѣ (непо-

средственно или чрезъ Члена сей Конторы, свидѣтельствующаго работы), для зависящаго отъ нея распоряженія.

§ 52.

Строитель и его помощники обязаны показывать работы во всей подробности лицамъ, кои для такого осмотра и освидѣтельствованія назначены будутъ, и представлять имъ всѣ требуемые по сему предмету объясненія и документы.

§ 53.

Во время производства работъ, свидѣтельствованіе ихъ можетъ быть срочное и внезапное.

Срочныя свидѣтельствованія производятся лицами, которымъ поручено постоянное за работами наблюденіе, ежемѣсячно или чаще, смотря по тому, какъ сіе признано будетъ нужнымъ.

Свидѣтельствованіе экстренное производится вслѣдствіе особой какой либо надобности, лицами, особо для сего назначаемыми.

Вообще свидѣтельствованія работъ должны быть располагаемы и производимы такимъ образомъ, чтобы свидѣтельствующія лица могли видѣть каждую важную часть работы прежде, нежели она закроется другою частію, за ней слѣдующею, о чемъ строители должны предувѣдомлять тѣхъ лицъ, которымъ порученъ постоянный надзоръ за постройкою.

§ 54.

При освидѣтельствованіи разсматриваютъ, производится ли работа согласно съ проектами, смѣтами, условіями контракта, или съ данными на измѣненіе разрѣшеніями, и правильно ли ведутся матеріальныя книги (если онѣ должны быть ведены). Если при работахъ употребляются поденные рабочіе, то дѣлается повѣрка числа наличныхъ рабочихъ съ показаннымъ ихъ количествомъ въ рабочей тетради. Свидѣтельствующее лицо, о послѣдствіи своего осмотра, доноситъ присутствію Строительной Конторы.

Примѣчаніе. При свидѣтельствованіи работъ, нѣтъ надобности строго требовать, чтобы художественная отдѣлка строенія, напримѣръ, профили карнизовъ, живописная, или лѣпная работа и т. п., была въ точности согласна съ утвержденными проектами, ибо строителю дозволяется, подъ собственною его отвѣтственностію, дѣлать нѣкоторыя въ семъ отношеніи измѣненія, не увеличивая издержки.

§ 55.

По окончаніи постройки и прежде сдачи оной надлежащему вѣдомству, производится, по распоряженію Строительной Конторы, окончательное освидѣтельствованіе сей постройки, при участіи тѣхъ лицъ, въ вѣдѣніе которыхъ она поступить должна.

IV. О СДАЧѢ ОКОНЧЕННОЙ РАБОТЫ.

§ 56.

По совершенномъ окончаніи работы въ томъ видѣ, въ какомъ она должна быть сдана, строитель, вмѣстѣ съ донесеніемъ о семъ, представляетъ Строительной Конторѣ сдаточную опись и сдаточные чертежи, то есть планы всѣхъ этажей, фасады и разрѣзы.

Сдаточная опись должна заключать въ себѣ описаніе строенія, по наружному его виду (форма № X), а сдаточные чертежи, представлять сооруженіе въ томъ видѣ, въ какомъ оно возведено.

При ремонтныхъ работахъ, не измѣнившихъ прежняго расположенія строенія или частей онаго, сдаточные чертежи не представляются, и пріемъ строенія можетъ быть засвидѣтельствованъ на подлинной смѣтѣ.

§ 57.

Въ тѣхъ постройкахъ, кои должны быть сдаваемы по частямъ, строитель, по окончаніи каждой таковой части, представляетъ сдаточную о ней опись и чертежи, какъ и о цѣломъ оконченномъ сооруженіи.

§ 58.

По представленіи Строительной Конторѣ донесенія, что постройка окончена, дѣлается распоряженіе о сдачѣ произведенной работы. При семъ, для пріема большихъ, вновь сооруженныхъ, или вполнѣ перестроенныхъ большихъ зданій, какъ напримѣръ дворцовъ, церквей и вообще значительныхъ сооруженій, назначается особая пріемная комиссія, члены коей избираются Министромъ Императорскаго Двора и въ числѣ ихъ опредѣляются самые пріемщики отъ того вѣдомства, въ которое зданіе поступаетъ. Для пріема же небольшихъ построекъ или ремонтныхъ исправленій, подъ вѣдѣніемъ Строительной Конторы произведенныхъ, Контора сія сносится съ подлежащимъ вѣдомствомъ, которое и назначаетъ пріемщика.

§ 59.

Если перестройка, или ремонтное исправленіе какого либо строенія, производилась тѣмъ же техникомъ, который имѣетъ постоянный надзоръ за симъ строеніемъ, то засвидѣтельствованіе пріема исполненной перестройки производится распоряженіемъ мѣстнаго управленія, которое поручитъ лицу, къ тому назначенному, удостовѣрить подписью на описи, или на подлинной смѣтѣ, что работа сія принята въ *такое-то* вѣдомство.

§ 60.

Строитель производитъ сдачу постройки и представляетъ объясненія, кои отъ него могутъ быть потребованы; равнымъ образомъ предъявляетъ проекты, смѣты и прочіе документы, до принимаемаго зданія относящіеся.

§ 61.

Когда принимающіе найдутъ, что строеніе возведено согласно съ описью и съ утвержденнымъ проектомъ, прочно и изъ матеріаловъ, по контрактамъ условленныхъ, то удостовѣряютъ сіе на самой сдаточной, скрѣпленной по листамъ, описи, при чемъ означается, кто именно сдавалъ и принималъ строеніе и кто при семъ присутствовалъ.

§ 62.

Ежели при пріемѣ строенія будутъ замѣчены какія либо неисправности, то независимо отъ описи, составляется особый, за подписаніемъ всѣхъ присутствующихъ, актъ, къ коему каждый изъ пріемщиковъ можетъ приложить особое мнѣніе, съ своими замѣчаніями. Сдающіе могутъ съ своей стороны представить на эти замѣчанія объясненія, по которымъ всѣ присутствующіе должны сдѣлать окончательное заключеніе и приложить къ сдаточной описи. Тѣмъ не менѣе, однакожъ, сдачу и пріемъ сооруженія надлежитъ означить на описи, но сдѣлавъ оговорку: за замѣчаніями и объясненіями, изложенными въ особомъ актѣ, къ описи приложенномъ. Послѣ сего все представляется, чрезъ Строительную Контору, на усмотрѣніе и разрѣшеніе Министра Императорскаго Двора.

§ 63.

Такъ какъ неисправности, не означенныя въ актѣ пріема, остаются уже на отвѣтственности лицъ, принявшихъ зданіе, то каждому изъ пріемщиковъ предоставляется право свидѣтельствовать работу во всѣхъ подробностяхъ

и осматривать ее во всѣхъ частяхъ, замѣчая и обнаруживая всякую неисправность.

Если принимающіе будутъ сомнѣваться въ прочности какой либо части зданія, то могутъ представить о томъ сомнѣніи своемъ и просить, чтобы сомнительныя части были взломаны, если только отъ сего не произойдетъ поврежденіе цѣлому зданію. О подобномъ требованіи пріемщиковъ представляется на разрѣшеніе Министра Императорскаго Двора, при чемъ, по соображеніи обстоятельствъ, опредѣляется, на чей счетъ должны упадать издержки, сопряженныя со взломкою и починкою.

§ 64.

Отвѣтственность за всѣ доказанныя упущенія и неисправности упадаетъ на законномъ основаніи на строителя, производителя работъ, подрядчика и лицъ, свидѣтельствовавшихъ работы во время ихъ производства, на каждаго, по мѣрѣ его обязанности.

V. О ТЕХНИЧЕСКОЙ ОТЧЕТНОСТИ.

§ 65.

Всѣ вообще строительныя работы подлежатъ повѣркѣ въ техническомъ отношеніи, которая, во всякомъ случаѣ, должна заключаться, не только въ ревизіи отчетовъ, но, главнѣйше, въ осмотрѣ самыхъ работъ лицами къ сему назначенными.

§ 66.

По окончаніи каждой работы, какъ той, для которой были предварительно утверждены проекты и смѣты, такъ равно и работы, исполненной безъ предварительнаго проекта и смѣты, строитель представляетъ въ Строительную Контору техническій отчетъ.

§ 67.

О тѣхъ работахъ, кои продолжаются нѣсколько лѣтъ и для коихъ исполнительные проекты и смѣты утверждаются по частямъ (какъ сказано въ § 9), техническій отчетъ слѣдуетъ представлять по окончаніи каждой таковой отдѣльной части строенія.

§ 68.

Техническій отчетъ заключаетъ въ себѣ:

1) отчетный документъ, и
2) принадлежащія къ нему приложенія.

§ 69.

Отчетный документъ имѣетъ различные виды, смотря по тому, какимъ способомъ произведена работа, а именно:

1) при работахъ, произведенныхъ *хозяйственно* представляется *отчетная техническая опись* по формѣ № XIII. Въ ней должно быть подробно объяснено, сколько назначено было по смѣтѣ и сколько дѣйствительно употреблено рабочихъ силъ и казенныхъ строительныхъ матеріаловъ и вещей.

2) При работахъ, произведенныхъ по *задѣльному расчету*, отчетнымъ документомъ служитъ *подробная расчетная квитанція*, выданная подрядчику для полученія уплаты.

3) При работахъ, произведенныхъ по *оптовому подряду*, отчетный документъ замѣняется надписью на подлинной смѣтѣ, удостовѣряющей, что работа исполнена согласно утвержденной смѣтѣ безъ отступленій и измѣненій, или согласно первоначальной смѣтѣ съ измѣненіями, утвержденными дополнительною смѣтою, съ надлежащею прочностью, правильностію и чистотою въ отдѣлкѣ. Если же въ работѣ будутъ измѣненія, произведенныя безъ предварительнаго разрѣшенія на это, то только объ этихъ измѣненныхъ работахъ должна быть представлена техническая опись, по формѣ № XIII, съ показаніемъ въ ней, какія назначенныя по смѣтѣ работы отмѣнены и какія взамѣнъ оныхъ произведены.

4) Отчетъ о работахъ *экстренныхъ*, произведенныхъ безъ предварительнаго утвержденія смѣты (§ 28), состоитъ изъ смѣты, составленной во время самаго производства работъ, изъ чертежей, если они нужны, и пояснительной записки.

Всѣ сіи отчетные документы должны быть подписаны строителемъ и удостовѣрены лицомъ, свидѣтельствовавшимъ работу.

Если какая либо часть работы, въ смѣтѣ предположенной, признана излишнею и по сему вовсе отмѣнена, то это надлежитъ отмѣтить въ подлинной смѣтѣ, съ объясненіемъ по чьему приказанію, или по какимъ причинамъ сіе сдѣлано.

§ 70

Приложенія къ отчетному документу должны быть слѣдующія:

1. Подлинные проектные чертежи и смѣты, какъ первоначальные, такъ и дополнительные.

2. Подлинныя разрѣшенія на отступленіе отъ первоначальнаго проекта и смѣты.

3. Чертежи незначительныхъ измѣненій въ проектѣ, сдѣланныхъ безъ предварительнаго разрѣшенія, и изображенныхъ на клапанахъ, приклеенныхъ къ утвержденному проекту.

Кромѣ сего прилагаются:

1. по работамъ поденнымъ — рабочія тетради,

2. по работамъ, при которыхъ было употребленіе казеннаго матеріала— матеріальныя книги.

§ 71.

При ремонтныхъ работахъ, производимыхъ отдѣльными вѣдомствами Министерства внѣ распоряженій Строительной Конторы, но необходимость коихъ, по приказанію Министра Императорскаго Двора, была свидѣтельствована оною, отчетный документъ долженъ быть также засвидѣтельствованъ техникомъ Строительной Конторы. О назначеніи сего лица, подлежащее вѣдомство сносится съ Строительною Конторою.

§ 72.

Для изготовленія и представленія отчетовъ назначается мѣсячный срокъ со времени окончанія работъ. Но если, по причинѣ многочисленныхъ занятій строителя, или обширности работы, мѣсячный срокъ недостаточенъ, то Строительная Контора продолжаетъ оный, назначая время, когда именно строитель долженъ представить отчетъ свой.

§ 73.

Въ случаѣ непредставленія отчета въ назначенный срокъ, строитель долженъ объяснить причину такой просрочки и если объясненіе его найдено будетъ неуважительнымъ, то виновный подвергается взысканію, положенному по закону въ Счетномъ Уставѣ, за несвоевременное предоставленіе отчетовъ.

§ 74.

При ревизіи техническаго отчета, представленнаго строителемъ, повѣряется, всѣ ли работы произведены согласно съ данными разрѣшеніями и для того сличаются съ технической описью: первоначальныя смѣты и послѣдовавшія объ измѣненіи разрѣшенія, рабочія тетради (по работамъ поденнымъ) и матеріальныя книги (когда на строеніе употреблялся матеріалъ казенный).

Относительно измѣненій и отступленій отъ утвержденныхъ проектовъ

и смѣтъ, исполненныхъ строителемъ безъ предварительнаго разрѣшенія, дѣлается заключеніе о признаніи, или непризнаніи оныхъ одобрительными. О работахъ, произведенныхъ хозяйственно, разсматриваются и обсуждаются могущія случиться передержки, противу утвержденной смѣты, въ израсходованіи рабочихъ силъ и строительныхъ матеріаловъ. Относительно тѣхъ экстренныхъ работъ, кои были произведены безъ предварительнаго утвержденія смѣты, производятся учетъ и повѣрка рабочихъ силъ и матеріаловъ, выведенныхъ въ расходъ.

Ежели потребуются какія либо дополнительныя по отчету объясненія и документы, строитель долженъ безотлагательно ихъ представлять.

§ 75.

Изъ произведенной ревизіи дѣлается присутствіемъ Строительной Конторы заключеніе объ утвержденіи отчета и въ какой именно суммѣ, а въ случаѣ найденныхъ неправильностей въ производствѣ работъ, опредѣляется какой отвѣтственности подлежитъ строитель.

§ 76.

Если Строительная Контора найдетъ отчетъ неудовлетворительнымъ и строителя подлежащимъ отвѣтственности, то сообщаетъ ему объ этомъ. Строитель, въ мѣсячный срокъ отъ полученія сего сообщенія, имѣетъ право представить въ Строительную Контору свое объясненіе, которое вмѣстѣ съ постановленіемъ Строительной Конторы, представляется на усмотрѣніе Министра Императорскаго Двора.

§ 77.

Отчеты по постройкамъ препровождаются изъ Строительной Конторы въ Контроль Министерства Императорскаго Двора по совершенномъ окончаніи каждой постройки, вмѣстѣ съ шнуровыми книгами, счетными изъ нихъ выписками, по установленной для сего формѣ, и выпискою изъ журнала ея присутсвія о послѣдствіи ревизіи техническаго отчета.

Форма № I.

СМѢТА

на устройство ТАКОГО-ТО зданія.

Представлена при рапортѣ
отъ за №

Предполагается построить такое-то зданіе, по прилагаемымъ при семъ чертежамъ, подъ буквами А, Б и В.	КОЛИЧЕСТВО ВЕЩЕЙ.	ЦѢНА ЗА ОДНУ РУБЛИ.	ЦѢНА ЗА ОДНУ КОП.	ЦѢНА ЗА ВСѢ РУБЛИ.	ЦѢНА ЗА ВСѢ КОП.
I. Земляная работа.					
1) Выкопать земли изъ рвовъ для фундамента, съ отвозкою на среднее разстояніе 25 саж., кубич. саженей . . (Вѣдомость ст. 1. Разцѣнка ст. 1).	57,95	0	00	00	00
2) Засыпать около фундаментовъ земли, кубич. саженей . . . . . (Количество по соображенію. Разц. ст. 2).	30	0	00	00	00
3) Остальную землю отвезти отъ строенія за городъ, разстояніемъ 00 верстъ, кубич. саженей . . . . . (Цѣна по сообр.).	27,95	0	00	00	0
4) Выпланировать мѣсто около строенія, квадр. саженей . . . . . (Р. ст. 3).	150	0	00	00	00
Итого . . .	„	„	„	000	00
II. Каменная работа.					
1) Вывести фундаментъ изъ бутовой плиты на извести, кубич. саженей. (В. 4. Р. 5). *)	52,87	0	00	000	00
2) Вывести кирпичныхъ стѣнъ, толщиною въ три кирпича, квад. саженей. (В. 6. Р. 7).	119,21	00	00	000	00
И такъ далѣе.					

*) Если цѣны взяты изъ нормальной разцѣнки (изданной отъ Строительной Конторы), то при ссылкѣ на статьи оной означается сіе буквами Н. Ц. (нормальная цѣна).

Общая потребность:	количество вещей.	цѣна за одну: рубли.	цѣна за одну: коп	цѣна за всѣ: рубли.	цѣна за всѣ: коп.
I. По земляной работѣ	„	„	„	000	00
II. По каменной работѣ	„	„	„	000	00
III. По плотничной работѣ	„	„	„	000	00
И такъ далѣе.					
XII. На очистку мусора, примѣрно.	„	„	„	00	„
XIII. На непредвидимые расходы *).	„	„	„	000	„
Итого по всѣмъ статьямъ потребно 00,000 р. 00 к.	„	„	„	00,000	00

*) Сумма, назначаемая на непредвидимые расходы, не должна входить въ подрядъ; изъ нея уплачиваются расходы за дѣйствительно произведенныя работы, невошедшія въ смѣту.

Форма № II.

ВѢДОМОСТЬ

количества работъ, для построенія ТАКОГО-ТО зданія.

	количество.

1.

Вырыть земли изъ рвовъ для фундамента.

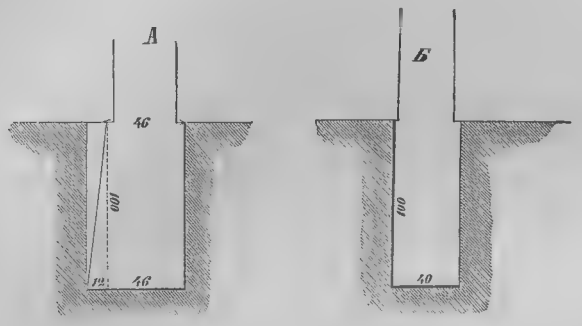

Подъ стѣнами толщиною въ 3 кирпича (А).

Поперечная площадь $(12+46)\times 100 = \overset{\text{с. с.}}{0{,}58}$ кв. саж.

Длина стѣнъ. . . . . $\overset{\text{с.}}{82{,}5}$

Объемъ кубич. саженей 47,85

Подъ стѣнами толщиною въ $2^1/_2$ кирпича (Б).

Поперечная площадь $40\times 100 = \overset{\text{с. с.}}{0{,}4}$ кв. саж.

Длина стѣнъ. . . . . $\overset{\text{с.}}{25{,}25}$.

Объемъ кубич. саженей 10,1

Всего кубич. саженей . . . 57,95

4.

Вывести фундаментъ изъ бутовой плиты на извести (чертежъ статьи 1).

Подъ стѣнами толщиною въ 3 кирпича:

Поперечная площадь $\left(\frac{46+58}{2}\right) 100 = \overset{\text{с.}}{0{,}52}$ кв. саж.

Длина стѣнъ по средней линіи . . . $\overset{\text{с.}}{82{,}25}$

Кубич. саженей 42,77

	количество.
Подъ стѣнами толщиною въ $2^1/_2$ кирпича:	
Поперечная площадь . . . . . 0,4 кв. саж.	
Длина стѣнъ . . . . . 25,25 с.	
Кубич. саженей 10,1	
Всего кубич. саженей . . .	52,87

6.

Вывести по первому этажу кирпичныхъ стѣнъ толщиною въ 3 кирпича.

Длина стѣнъ . . . . . 82,25 с.	
Высота ихъ . . . . . 1,66 с.	
Квадр. саженей 136,535	
Изъ сего слѣдуетъ вычесть площадь 35 оконъ, изъ которыхъ каждое имѣетъ высоты 0,9 с. и ширины 0,55 с.,	
$35 \times 0{,}55 \times 0{,}9 = 17{,}325$ кв. саж.	
Всего квадр. саженей . . .	119,21

25.

Сдѣлать желѣзныя стропила о 25-ти фермахъ.

Вѣсъ одной фермы:

ОПИСАНІЕ ВЕЩЕЙ.	ЧИСЛО ВЕЩЕЙ.	ДЛИНА ВЪ ФУТАХЪ.	ШИРИНА ВЪ ДЮЙМАХЪ.	ТОЛЩИНА ВЪ ДЮЙМАХЪ.	ВѢСЪ ОДНОГО ПОГОН. ФУТА ВЪ ФУНТАХЪ.	КОЛИЧЕСТВО. ВѢСЪ ВСѢХЪ ЧАСТЕЙ ВЪ ФУНТАХЪ.
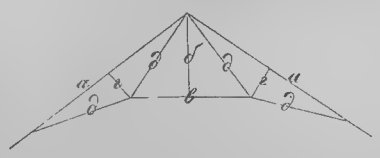						
а) Стропильныя ноги изъ полосоваго желѣза	2	21	3	$^3/_4$	8,32	349,44
б) Средняя большая бабка изъ круглаго желѣза	1	7	$1^3/_4$	$1^3/_4$	8,89	62,23
в) Связи изъ круглаго желѣза . .	2	5	$1^1/_8$	$1^1/_8$	3,66	36,60
г) Малыхъ бабокъ изъ круглаго желѣза	2	4	$1^1/_4$	$1^1/_4$	4,53	36,24
д) Струны изъ круглаго желѣза .	4	6,25	1	1	2,89	72,25
Всего	„	„	„	„	„	556,76
Прибавка $^1/_{10}$ на сопряженія и гайки.	„	„	„	„	„	55,67
Вѣсъ одной стропильной фермы .	„	„	„	„	„	612,43
Пудовъ	„	„	„	„	„	15,31
Вѣсъ 25-ти фермъ, пудовъ . .	„	„	„	„	„	382,75

КОЛИЧЕСТВО.

29.

Покрыть крышу листовымъ желѣзомъ.

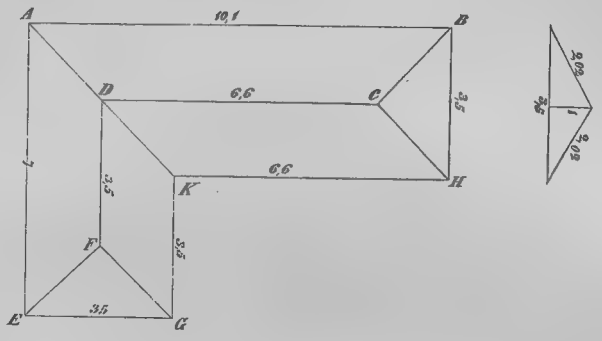

Трапеція	ABCD,	$\left(\frac{10,1+6,6}{2}\right)$ 2,02 =	16,87
„	ADFE,	$\left(\frac{7+3,5}{2}\right)$ 2,02 =	10,60
Прямоугольникъ	HKDC,	6,6 × 2,02 =	13,33
„	FDKG,	3,5 × 2,02 =	7,07
Треугольникъ	BCH,	$\frac{3,5 \times 2,02}{2}$ =	3,53
„	EFG,	$\frac{3,5 \times 2,02}{2}$ =	3,53
		Итого кв. саж.	54,93

Изъ сего вычитается площадь подъ настѣнными желобьями, шириною 0,3 саж., длиною по внѣшней окружности кровли 34,2 саж., а за вычетомъ въ 5 выпуклыхъ углахъ по 0,3 саж. и по прибавкѣ во впаломъ углѣ также 0,3 саж., получится:

$34,2\ (5-1) \times 0,3 = 33$ погон. саж. желоба.

$33 \times 0,3 = 9,9$ квадр. саж. желобовъ.

За симъ будетъ:

Кровли квадрат. саженей 54,93 — 9,9 . . .	45,03
Карниза съ настѣнными желобами погон. саж.	33

И такъ далѣе.

Форма № III.

РАЗЦѢНКА

различныхъ единицъ работъ для устройства ТАКОГО - ТО зданія.

1.	Количество вещей и рабочихъ силъ.	Цѣна за одну		Цѣна за всѣ	
		рубли.	коп.	рубли.	коп.
Вынуть изъ рвовъ фундамента одну кубич. саж. обыкновенной земли, съ отвозкою на среднее разстояніе 25-ти саженей	„	„	„	00	0
Для сего потребно:					
На выемку, по § 37 и прим. 2, Рабочихъ	1,8	„	„	„	„
На отвозку, по § 40, Рабочихъ	0,97	„	„	„	„
Всего . . .	2,77	„	00	00	0
5.					
Вывести одну куб. саж. фундамента изъ бутовой плиты на извести, съ плотною разщебенкою и заливкою известью.	„	„	„	00	00
Для сего потребно:					
По § 374,					
Бутовой плиты куб. саж. .	1,11	00	00	00	00
Извести гашеной „ „	0,25	00	00	0	00
Песку . . . . . „ „	0,25	0	00	0	00
На кладку,					
Каменщиковъ	4	„	00	0	00
Рабочихъ	4	„	00	0	00
На твореніе извести, по § 413,					
Рабочихъ	2	„	00	0	00
Воды сороковедерныхъ бочекъ . . .	10	„	0	„	00
Всего . . .	„	„	„	00	00

	Количество вещей и рабочихъ силъ.	Цѣна за одну		Цѣна за всѣ	
		Рубли.	Коп.	Рубли.	Коп.
7.					
Сложить одну квад. саж. кирпичной стѣны толщиною въ три кирпича, при вышинѣ строенія до 6-ти саженей.	„	„	„	**000**	**00**
Для сего потребно:					
По § 394,					
Кирпича краснаго штукъ.	1,380				
1/20 на изломъ	69	за ты	сячу		
	1,449	00	„	00	00
Извести кубич. саженей . .	0,115	00	„	00	00
Песку „ „	0,115	0	„	00	00
По § 395 (а), на подноску,					
Рабочихъ	5,52	„	00	0	00
По § 394 (б), на кладку,					
Каменьщиковъ . .	3,45	„	00	0	00
По § 413, на твореніе извести,					
Рабочихъ	0,92	„	00	„	00
Воды сорокаведерныхъ бочекъ . .	4,6	„	0	„	00
Всего . . .	„	„	„	000	00
29.					
Заготовить и забить одну четырехъ саженную сваю	„	„	„	**00**	**0**
Для сего потребно матеріаловъ:					
Бревно сосновое длиною 4 сажени толщиною 7 вершковъ	1	0	0	0	0
Башмакъ желѣзный въ 9 фунт. вѣсомъ . . . . . Пудовъ	1	за	пудъ		
	0,22	0	0	0	00

	Количество вещей и рабочихъ силъ.	Цѣна			
		за одну		за всѣ	
		рубли.	коп.	рубли.	коп.
Гвоздей 4-хъ дюймовыхъ, съ прибавленіемъ 1/10 на изломъ.	6,6				
вѣсомъ . . . . . Пудовъ . . .	0,0055	0	„	„	00
Колецъ желѣзныхъ въ 6 фунт. .	0,01	за	пудъ		
вѣсомъ . . . . . Пудовъ . . .	0,06	0	00	„	0
Сала свинаго. . . . Фунтовъ . . .	1/30	„	00	„	00
Рабочихъ:					
Для заостренія сваи и насадки на оную желѣзнаго башмака, по § 198, Плотниковъ	0,1				
Для забивки сваи, полагая забивать въ день по 10-ти свай однимъ копромъ, съ 25-ю пудовою бабою, считая на каждый коперъ по 25 рабочихъ и по 2 закоперщика,					
Рабочихъ	2,5	„	00	0	00
Плотниковъ	0,2				
Для выравниванія верха сваи, по § 212, ... Плотниковъ	0,06				
Всего плотниковъ . .	0,36	„	00	„	00
Всего . . .	„	„	„	00	0

Форма № IV.

СМѢТА

на ремонтное исправленіе ТАКОГО-ТО зданія.

Цѣны выставлены контрактныя N Дворцоваго Правленія.

Представлена о Августа 1860 года, при рапортѣ за № 000.

Общая потребность означенныхъ въ прилагаемыхъ вѣдомостяхъ исправленій.	количество вещей.	цѣна за одну рубли.	цѣна за одну коп.	цѣна за всѣ рубли.	цѣна за всѣ коп.
Статья I.					
Столярная работа.					
1) Переслать клееныхъ половъ, съ добавкою $^1/_4$ части досокъ, квад. саж. (Вѣдомость пунктъ 1).	10,95	0	00	00	00
2) Снять старый плинтусъ и вновь прибить, погон. саж. (В. 2)	19,32	„	00	00	00
3) Исправить починкою однопольныхъ дверей, равняющейся $^1/_4$ части сдѣланія вновь. (В. 3)	4	0	00	00	00
4) Сдѣлать новыхъ плинтусовъ погон. саж. (В. 4)	18	0	00	00	00
5) Сдѣлать вновь створчатыхъ дверей сосноваго дерева, съ навѣскою на петли и прирѣзкою слесарныхъ мѣдныхъ приборовъ. (В. 5)	1	0	00	00	00
Статья II.					
Штукатурная работа.					
1) Оскоблить и перетерѣть стѣнъ и потолковъ, съ разшивкою трещинъ и					

	Количество вещей.	Цѣна за одну		Цѣна за всѣ	
		Рубли.	Коп.	Рубли.	Коп.
небольшою починкою штукатурки квад. саж. (Вѣдомость пунктъ 1).	111,05	„	00	00	00
2) Исправить починкою штукатурки квад. саж. (В. 2)	0,5	0	00	0	00
3) Обмазать около плинтусовъ погон. саж. (В. 3 и 6)	81,96	„	00	00	00
4) Оштукатурить съ обѣихъ сторонъ бревенчатыхъ перегородокъ квадр. саж. (В. 4)	12	0	00	00	00
5) Вытянуть карниза при потолкахъ погон. саж. (В. 5)	8	0	00	00	00
Итого . . .	„	„	„	000	00

Форма № V.

ВѢДОМОСТЬ

СТОЛЯРНЫХЪ РАБОТЪ.

По ремонтному исправленію ТАКОГО-ТО зданія.

№ статьи.	По корпусу, означенному на планѣ литерою N.	Номера комнатъ.	Количество или длина, саженъ.	Ширина или вышина, саженъ.	Квадр. саженъ.
	А. По первому этажу.				
1	Переслать клееныхъ половъ, съ добавкою 1/4 части досокъ	4	2,5	2	5
		5	2,66	2,5	6,15
	Итого . . .	„	„	„	11,15
	За исключеніемъ печнаго мѣста . .	5	0,5	0,4	0,2
	Всего половъ квад. саж. . .	„	„	„	10,95
2	Снять старые плинтусы и вновь прибить, пог. саж.	4	9		
		5	10,32		
	Итого плинтусовъ пог. саж. . .	„	19,32		
3	Исправить починкою однопольныхъ дверей, равняющейся 1/4 части сдѣланія вновь	2	1		
		4	2		
		5	1		
	Итого дверей . . .	„	4		

№ статьи.		Нумера комнатъ.	Количество или длина, саженъ.	Ширина или вышина, саженъ.	Квадр. саженъ.
	Б. По второму этажу:				
4	Сдѣлать плинтусовъ при полахъ . .	10 12	8 10		
	Итого плинтусовъ пог. с. . .	„	18		
5	Сдѣлать вновь створчатую филенчатую дверь, ширин. 1 аршин. 12 вер., выш. $3^3/_4$ арш., изъ сосновыхъ досокъ съ навѣскою на петли и прирѣзкою мѣдныхъ слесарныхъ приборовъ	10	1		
	И такъ далѣе.				

ВѢДОМОСТЬ

ШТУКАТУРНЫХЪ РАБОТЪ.

№ статьи.	По корпусу, означенному на планѣ литерою N.	Нумера комнатъ.	Количество или длина, саженъ.	Ширина или вышина, саженъ.	Квадр. саженъ.
	А. По первому этажу:				
1	Оскоблить и перетерѣть штукатурки, съ разшивкою трещинъ и небольшою починкою:				
	потолковъ	1	3	2,66	7,98
		2	3	1,66	4,98
		4	2,5	2	5
		5	2,5	2,66	6,15
		8	3	3	9
	Стѣнъ	1	11,32	1,5	16,98
		2	9,32	1,5	13,98
		4	9	1,5	13,5
		5	10,32	1,5	15,48
		8	12	1,5	18
	Итого перетирки стѣнъ и потолковъ квад. саж. . . .	„	„	„	111,05
2	При передѣлкѣ печей поврежденной штукатурки исправить починкою . . .	4	„	„	0,2
		5	„	„	0,3
	Итого кв. саж. . . .	„	„	„	0,5

№ статьи.		Нумера комнатъ.	Количество или длина, саженъ.	Ширина или вышина, саженъ.	Квадр. саженъ.
3	Обмазать около плинтусовъ погон. саж.	1	11,32		
		2	9,32		
		4	9		
		5	10,32		
		8	12		
	Итого обмазки плинтусовъ погон. саж. . . .	„	51,96		
	Б. По второму этажу:				
4	Оштукатурить съ обѣихъ сторонъ бревенчатыхъ перегородокъ известью на алебастрѣ, съ подбивкою драни .	10	4	1,5	12
5	Вытянуть карниза при потолкѣ, выш. 6 вер., относомъ отъ стѣны 5 верш., пог. саж.	10	8		
6	Обмазать около плинтуса пог. саж.	10	8		
		11	12		
		12	10		
	Итого пог. саж. . . .	„	30		
	И такъ далѣе.				

Форма № VI.

СМѢТА

на устройство фонарей со столбами, для освѣщенія дороги въ N паркѣ, между караулками № 5 и № 7.

Представлена при рапортѣ отъ
186 за №

	КОЛИЧЕСТВО ВЕЩЕЙ.	ЦѢНА ЗА ОДНУ РУБЛИ.	ЦѢНА ЗА ОДНУ К.	ЦѢНА ЗА ВСѢ РУБЛИ.	ЦѢНА ЗА ВСѢ К.
Предполагается поставить фонари по дорогѣ между караулками № 5 и № 7, расположивъ ихъ какъ показано на планѣ подъ лит. А и сдѣлавъ фонари и ихъ принадлежности согласно рисунку подъ лит. Б.					
1) Поставить деревянныхъ фонарныхъ столбовъ, съ двумя тумбами при каждомъ	80	00	00	000	00
Разстояніе между караулками № 5 и № 7, по извилистой садовой дорогѣ, простирается на 1195 саженей. Предполагая ставить фонари на разстояніи 15 саженей одинъ отъ другаго, потребуется столбовъ 80 штукъ.					
Для сдѣланія одного фонарнаго столба съ тумбами потребуется:					
2) Сдѣлать жестяныхъ фонарей съ лампами, по образцу употребляемыхъ для освѣщенія города N	80	00	00	000	00
Цѣна объявлена ламповымъ мастеромъ N.					

	ЗА ОДНУ. РУБ.	ЗА ОДНУ. К.	ЗА ВСѢ. РУБ.	ЗА ВСѢ. К.
Бревенъ сосновыхъ 4 саж. толщ. 6 верш. 0,5	0	0	0	0
На двѣ тумбы: Бревенъ сосновыхъ 5 верш. длин. 3 саж. 0,5	0	0	0	0
Для обтески, отруганія и обдѣланія по рисунку тумбъ и столбовъ, по соображ. . . . . Плотниковъ 2	0	„	0	„
Для окраски ихъ сѣрою краскою, квадр. саж. 0,1	„	00	„	00
Итого . . .	„	„	00	00

	Количество вещей.	Цѣна			
		за одну		за всѣ	
		рубли.	к.	рубли.	к.
3) Сдѣлать чугунные кронштейны для фонарей, по рисунку, съ болтами и гайками, для укрѣпленія ихъ необходимыми	80	0	00	00	00
Цѣна объявлена заводчикомъ N.					
4) Выкопать ямы для столбовъ и тумбъ, прикрѣпить къ столбамъ кронштейны, поставить на мѣсто столбы и тумбы, засыпать землею, съ плотною утрамбовкою, и обдѣлать ихъ дерномъ . .	80	0	00	00	00
По соображенію.					
5) Сдѣлать переносныя лѣстницы, для зажиганія лампъ, съ окраскою на маслѣ сѣрымъ цвѣтомъ	2	0	0	00	00
По соображенію.					
Итого . . .	„	„	„	000	00

Форма № VII.

ПО СТРОЕНІЮ

N. N.

дня 186 года.

№

ВЫПИСКА ИЗЪ СМѢТЫ

о работахъ произведенныхъ на основаніи контракта отъ 28-го Апрѣля 1859 года подрядчикомъ N. N. по 15-е Сентября 1860 года.

№	ОПИСАНІЕ РАБОТЪ.	ПО СМѢТѢ НАЗНАЧЕНО: КОЛИЧЕСТВО РАБОТЪ	ЦѢНА: РУБЛИ	ЦѢНА: КОП.	НА СУММУ: РУБЛИ	НА СУММУ: КОП.	ПРОИЗВЕДЕНО РАБОТЪ ПО ПРЕЖНИМЪ ВЫПИСКАМЪ ИЗЪ СМѢТЪ: КОЛИЧЕСТВО РАБОТЪ	НА СУММУ: РУБЛИ	НА СУММУ: КОП.	НЫНѢ ПРОИЗВЕДЕНО: КОЛИЧЕСТВО РАБОТЪ.	НА СУММУ: РУБЛИ	НА СУММУ: КОП.	ПРИМѢЧАНІЕ.
	СТАТЬЯ I.												
	Земляныя работы:												
1	Вынуть земли съ отвозкою за 50 саженъ . . . . . куб. саж.	1,500	3	„	4,500	„	1,000	3.000	„	500	1,500	„	
5	Засыпать фундаменты . . „ „	450	1	35	607	50	„	„	„	300	405	„	
8	Отливка воды отъ мъ	„	„	„	500	„	„	300	„	„	200	„	
	СТАТЬЯ III.												
	Каменныя работы												
1	Сдѣлать фундаменты изъ бутовой кладки	350	80	10	28,305	„	100	8,010	„	200	16,020	„	
3	Вывести стѣны перваго этажа, толщиною въ 3 кирпича . . квад. саж.	501	75	„	37.575	„	„	„	„	300	22,500	„	
	И такъ далѣе.												
	Итого произведено работъ на сумму										88,900	70	
	Кромѣ сего, заготовлено и доставлено на строеніе матеріаловъ:												
	Бутоваго камня . . . . . куб. саж.	200	50	„	10.000	„							
	Кирпича . . . . . тысячъ.	325	16	„	5,200	„							
	Всего на сумму				15,200	„							
	Назначается къ выдачѣ $^3/_4$ части отъ всей суммы										11,400	„	
								Итого			100,300	70	
	Изъ сей суммы вычитается выданные по первой выпискѣ за заготовленный матеріалъ, нынѣ употребленный въ дѣло.										12,800	„	
										Остается.	87,500	70	
	А за вычетомъ $12^1/_4$ % утогованныхъ.										10,618	83	
	Причитается къ выдачѣ										76,881	87	

Семьдесятъ шесть тысячъ восемьсотъ восемьдесятъ одинъ рубль и 87 копѣекъ. (Подпись Производителя работъ и Строителя)

Форма № VIII.

ПО СТРОЕНІЮ

N. N.

Іюня 186 года.

№

КВИТАНЦІЯ.

Купцу N. N. дана сія квитанція въ томъ, что, согласно контракту, съ нимъ заключенному (тогда-то), принято отъ него.

	КОЛИЧЕСТВО.	ЦѢНА		СУММА	
		РУБЛИ.	КОП.	РУБЛИ.	КОП.
До истеченія срока.					
Извести тосненской, сорокъ кубич. саженъ	40	00	„	000	„
Плиты бутовой, двадцать кубич. саженъ	20	0	„	00	0
Итого на сумму . . .	„	„	„	000	0
Послѣ срока.					
Съ такого-то, по такое-то число.					
Извести тосненской, шесть кубич. саженъ	6	00	„	000	„
А всего . . .	00	00	„	000	00

На сумму *(прописать складомъ)*.

Показанные матеріалы записаны въ матеріальной шнуровой книгѣ на приходъ: известь подъ № такого-то числа и плита подъ № такого-то числа.

Подпись смотрителя работъ.

Подпись строителя.

Подпись того лица, кому дана квитанція, свидѣтельствующая, что все показанное согласно съ произведенною имъ поставкою.

Форма № IX.

ПО РАБОТАМЪ

ПРОИЗВЕДЕННЫМЪ

ВЪ ТАКОМЪ-ТО ДОМѢ.

Ноября 1860 года.

№

РАСЧЕТНАЯ КВИТАНЦІЯ

С.-Петербургскому купцу N. N. по работамъ, произведеннымъ имъ по оптовому контракту, заключенному съ нимъ 186 года дня.

	СУММА	
	РУБЛИ.	КОП.
Въ срокъ.		
Всѣ работы въ *такомъ-то* домѣ произведены подрядчикомъ его рабочими людьми и инструментами изъ собственныхъ его матеріаловъ надлежащаго качества, во всемъ согласно утвержденной смѣтѣ и условіямъ контракта.		
Слѣдуетъ условныхъ *(сумму прописать словами а въ графѣ цифрами)*	0000	00

Если работы не всѣ окончены въ срокъ, то писать такъ:

	Сумма	
	рубли.	коп.
Въ срокъ.		
Всѣ работы произведены подрядчикомъ его рабочими и инструментами, изъ его матеріаловъ надлежащаго качества, во всемъ согласно съ утвержденными смѣтами и съ условіемъ контракта и, кромѣ нижепоименованныхъ, въ назначенный срокъ.		
Послѣ срока.		
Произвндены слѣдующія работы:		
(какія именно и на какую сумму).		
За всѣ сіи работы слѣдуетъ условная сумма	000	00

Послѣ этого объяснить причины неокончанія работы къ сроку и слѣдуетъ ли взыскивать штрафъ за просрочку.

Если нѣкоторыхъ работъ непотребовалось производить, то писать:

	Сумма	
	рубли.	коп.
Всѣ работы, кромѣ *такихъ-то (поименовать, а если много такихъ работъ, то сказать: описанныхъ въ прилагаемой выпискѣ изъ смѣты)*, произведены согласно съ утвержденной смѣтой и съ условіями контракта.		
По условію слѣдовало . . . . . 000 р. 00 к.		
Вычетъ за непроизведенныя работы . . . 000 „ 00 „		
Слѣдуетъ за произведенныя работы, *(сумму прописать словами а въ графахъ цифрами)*	000	00

Причины, по которымъ нѣкоторыя работы небыли произведены, объяснить въ рапортѣ, при которомъ представляется квитанція.

Если работъ произведено сверхъ смѣтъ и условія, то писать такъ:

	Сумма	
	рубли.	коп.
По контракту.		
За произведенныя работы *(прописать согласно вышеозначенной формѣ, какія работы окончены въ срокъ и какія послѣ срока).*		
Слѣдуетъ условная сумма	000	00
Сверхъ условія.		
Произведены *(означить съ чьего разрѣшенія и когда оное послѣдовало)* нижепоименованныя работы *(поименовать работы и цѣны онымъ).*		
Итого сверхъ условія	000	„
Всего произведено работъ *(сумму прописать словами а въ графѣ цифрами)*	000	00

Если бы случилось, что работы сверхусловныя произведены безъ разрѣшеній, то причины, по которымъ такія работы безотлагательно потребовались, объяснить въ рапортѣ, при которомъ представляется квитанція.

Въ концѣ квитанціи прибавить слѣдующія свѣдѣнія:

1) Сданы ли работы подлежащему вѣдомству и когда именно.

2) Если по контракту назначено оставшіеся отъ работъ старые матеріалы сдать, то объяснуть куда они сданы.

3) Если въ произведенныхъ работахъ заключаются работы, за прочность которыхъ полагается отвѣтственность, то назначить сумму каую слѣдуетъ

для сего удержать и при этомъ опредѣлить съ какого времени считать срокъ отвѣтственности.

4) Въ концѣ квитанціи слѣдуетъ упомянуть, что можно окончательный расчетъ сдѣлать и залогъ освободить (если Строитель ненаходитъ никакихъ къ сему препятствій).

Подпись строителя.

Подпись подрядчика въ томъ, что онъ расчетомъ доволенъ, или недоволенъ. Въ послѣднемъ случаѣ онъ долженъ объяснить письменно причины своего неудовольствія на самой квитанціи, или въ особомъ объясненіи.

Форма № X.

ОПИСЪ такого-то ТЕАТРА.

Представлена при рапортѣ
отъ за №

ОПИСАНІЕ.	КОЛИЧЕСТВО ВЕЩЕЙ.	ПРИМѢЧАНІЯ.
Предметы внѣ строенія.		
Мостовой изъ булыжнаго камня около зданія и на 2-хъ дворахъ квадр. сажн.	330,5	
Торцевой мостовой въ подъѣздахъ квадр. саж.	147,75	
Тротуара изъ аршинной путиловской плиты сѣраго слоя, шириною 2 аршина, погонныхъ саженей	140	
Тротуара такого же на дворахъ, шириною 1 арш., погон. саж.	84,3	
Водосточныхъ колодцевъ съ желѣзными рѣшетками	10	
Чугунныхъ тумбъ у наружныхъ тротуаровъ	107	
Чугунныхъ большихъ тумбъ въ воротахъ .	8	
Главный фасадъ.		
Цоколь изъ восьми рядовъ плитнаго камня, окрашенный дикою масляною краскою.		
Кирпичная капитальная стѣна, оштукатуреная и окрашеная клеевою краскою подъ цвѣтъ извести.		
Первый этажъ украшенъ рустиками, двѣнадцатью пилястрами съ базами и капителями, архитравомъ и небольшимъ карнизомъ. Второй этажъ украшенъ 11 оконными наличниками съ сандриками, 12 пилястрами съ базами и капителями. Большой карнизъ съ сухариками и кронштейнами.		
Сверхъ карниза поставленъ между 12 каменными столбиками деревянный балюстрадъ		

ОПИСАНІЕ.	КОЛИЧЕСТВО ВЕЩЕЙ.	ПРИМѢЧАНІЯ.
съ точеными балясинами; балюстрадъ покрытъ листовымъ желѣзомъ и окрашенъ подъ фасадъ зданія.		
Для стока воды навѣшено водосточныхъ трубъ съ воронками и отметами, съ окраскою масленною краскою	5	
Поддувалъ къ коробовымъ печамъ съ рѣшетками и задвижками	3	
Зонтикъ для главнаго подъѣзда устроенъ на 10 чугунныхъ колоннахъ, поставленныхъ на 6-ти пьедесталахъ; на колоннахъ положенъ чугунный фризъ и такой же корнизъ. Стропила желѣзныя о 15-ти фермахъ; обрѣшетка желѣзная. Кровля изъ листоваго желѣза съ настѣнными жалобами и водосточными трубами .	1	
Подъ зонтикомъ привѣшено газовыхъ фонарей	11	
Зонтикъ и всѣ его принадлежности окрашены масленою краскою.		
Предъ дверьми построены входы о трехъ ступеняхъ изъ путиловской плиты	3	
И такъ далѣе.		
Большое репитиціонное зало, открываемое для публики во время спектаклей.		
Потолокъ съ тягами и корнизами оштукатуренъ и выбѣленъ.		
Стѣны оштукатурены и оклеены обоями съ панелью и бордюромъ.		
Полъ венеціанской мозаики съ деревянными окрашенными плинтусами.		

ОПИСАНІЕ.	КОЛИЧЕСТВО ВЕЩЕЙ.	ПРИМѢЧАНІЯ.
Душниковъ мѣдныхъ въ стѣнахъ	2	
Каминъ мраморный съ чугуннымъ желудкомъ и приборомъ	1	
Баранъ къ нему въ стѣнѣ	1	
Въ стѣнѣ (для очищенія воздуха) отдушниковъ съ мѣднымъ на пружинѣ клапаномъ и шнуркомъ	1	
Дверей створныхъ филенчатыхъ съ закладными рамами и наличниками, окрашенныхъ бѣлою масляною краскою	3	
При нихъ имѣется:		
Петель шарнерныхъ желѣзныхъ 6 дюймовыхъ, паръ	6	
Задвижекъ желѣзныхъ 12 верш. паръ . .	3	
Замковъ врѣзныхъ желѣзныхъ съ мѣдными ручками, личинками и ключами	3	
Оконъ сосновыхъ створчатыхъ прямыхъ, съ лѣтними и зимними переплетами о 8 стеклахъ въ каждомъ, съ закладными рамами и подоконными досками; все окрашено бѣлою масленою краскою	2	
При нихъ имѣется:		
Петель желѣзныхъ шарнерныхъ 5-ти дюймовыхъ, паръ	4	
Задвижекъ желѣзныхъ съ приборомъ, паръ .	2	
Форточка съ приборомъ	1	
Стеколъ бѣлыхъ	32	
Вентиляторъ	1	
Газовые бра мѣдные объ одномъ рожкѣ со стеклами и шарами	6	
И такъ далѣе.		

Форма № XI.

РАБОЧАЯ ТЕТРАДЬ

для ежедневнаго записыванія рабочихъ, поставляемыхъ ТАКИМЪ-ТО поставщикомъ, или высылаемыхъ отъ ТАКОЙ-ТО команды, для ТАКОЙ-ТО работы.

мѣсяцы и числа.	ИМЕНОВАНІЕ РАБОЧИХЪ.	число.
	Утренній пріемъ.	
Мая 2	Поступило на работу:	
	Плотниковъ шестьдесятъ	60
	Чернорабочихъ двѣсти	200
	Лошадей шестнадцать	16
	Прикащикъ N. N.	
	Смотритель N. N.	
	Вечерняя отмѣтка.	
	Отпущено въ 1 часъ по полудни заболѣвшихъ:	
	Плотниковъ два	2
	Смотритель N. N.	
„ 3	Поступило на работу:	
	Плотниковъ шестьдесятъ два	62
	Лошадей пятнадцать	15
	Прикащикъ въ отлучкѣ.	
	Смотритель N. N.	
„ 4	Поступило на работу:	
	Плотниковъ пять	5
	Лошадей тридцать три	33
	Прикащикъ N. N.	
	Смотритель N. N.	
	Ежемѣсячныя свидѣтельства производителя работъ и строителя.	

Форма № XII.

ВѢДОМОСТЬ

О поденныхъ рабочихъ, и произведенныхъ ими работахъ по ТАКОМУ-ТО строенію.

За такой-то мѣсяцъ 186 года.

ЧИСЛО.	ОТЪ КАКОГО ПОДРЯДЧИКА, ПО КАКОМУ УСЛОВІЮ, ИЛИ НАЙМОМЪ.	ЧИСЛО РАБОЧИХЪ.	ЧТО́ ИМИ РАБОТАНО.

Подпись смотрителя работъ по листамъ, а подписи строителя и производителя работъ въ концѣ.

Форма № XIII.

ОТЧЕТНАЯ ТЕХНИЧЕСКАЯ ОПИСЬ

работъ, произведенныхъ по перестройкѣ кухоннаго флигеля N Дворца.

Представлена 5 Іюня 186 г.

Ссылка на статьи и пункты смѣтъ	Званіе работъ, по утвержденнымъ смѣтамъ опредѣленныхъ.	По смѣтамъ первоначальной и одной дополнительной, опредѣленныхъ. Отдѣлъ.	Цѣна руб.	Цѣна коп.	Сумма руб.	Сумма коп.	Дѣйствительно произведено. Отдѣлъ.	Цѣна руб.	Цѣна коп.	Сумма руб.	Сумма коп.	Объясненіе причинъ, если работъ было произведено противъ смѣты [illegible]
	I. Разломка стараго зданія.											
1	Разобрать желѣзной кровли, съ надстѣнными желобьями, слуховыми окнами, брантъ-мауерами и водосточными трубами, квадр. саж. . .	00	00	00	00	00	00	00	00	00	00	
2	Разобрать стропилъ съ обрѣшетками и маурлатами, квадр. саж. . .	00	00	00	00	00	00	00	00	00	00	
3	Выломать закладныхъ оконныхъ и дверныхъ рамъ, со снятіемъ съ петель оконныхъ переплетовъ и дверныхъ полотенъ, съ выломкою подоконныхъ досокъ, штукъ	00	00	00	00	00	00	00	00	00	00	
	Такимъ образомъ показать всѣ работы по разломкѣ стараго зданія, означая оныя точно тѣми выраженіями и съ тою подробностію, какъ написано въ смѣтѣ, дабы избѣжать недоразумѣнія: толи самое исполнено, что по смѣтѣ полагалось.											
	Итого . . .	„	„	„	00	00	„	„	„	00	00	
	II. Работа земляная.											
1	Вырыть земли а) для рвовъ подъ фундаменты стѣнъ, простѣнковъ, печей, и б) подъ творильныя ямы, съ отвозкою, куб. саж.	00	00	00	00	„	00	00	00	00	„	
2	Засыпать землею выведенныхъ фундаментовъ подъ стѣны, простѣнки и печи, съ плотною утрамбовкою, куб. саж.	00	00	00	00	00	00	00	00	00	00	
	Итого . . .	„	„	„	00	00	„	„	„	00	00	

Ссылка на статьи и пункты смѣты	Званіе работъ, по утвержденнымъ смѣтамъ опредѣленныхъ.	По смѣтамъ, неревначальной и одной дополнительной, опредѣлялось.				Дѣйствительно произведено.				Объясненіе причинъ, если работъ было произведено противъ смѣты болѣе, или менѣе.
		Количество.	Цѣна	Сумма		Количество.	Цѣна	Сумма		
			Руб.	Коп.	Руб. Коп.		Руб.	Коп.	Руб. Коп.	
	III. Плотничная.									
1 и дополн. 1	За связку лежней въ 3 и 4 ряда, съ обтескою бревенъ съ двухъ сторонъ, съ перевязкою шпонками и положеніемъ на мѣсто погон. саж.	00	00	00	00 00	00	00	00	00 00	
	И такъ далѣе.									
	Итого	"	"	"	00 00	"	"	"	00 00	
	IV. Столярная.									
	V. Каменная.									
	VI. Печная.									
	VII. Штукатурная.									
	VIII. Малярная.									
	IX. Стекольная.									
	X. Кровельная.									
	Итого . . .	"	"	"	000 00	"	"	"	000 00	

№ XIV.

Приложеніе.

ТАБЕЛЬ

Размѣра квартиръ чиновниковъ Министерства Императорскаго Двора въ казенныхъ домахъ.

Чиновникамъ, занимающимъ должности, положенныя по штатамъ въ классахъ:	Назначать для жилыхъ помѣщеній, квадратныхъ саженей:	Службъ, по мѣрѣ дѣйствительной надобности не свыше:	
		конюшенъ на лошадей.	экипажныхъ сараевъ.
Отъ XIV до IX включительно.	отъ 6 до 13½	2	1 на 4-хъ
Отъ VIII до VI включительно.	отъ 16 до 36	4	1 на 2-хъ
V класса, а также тѣмъ, коимъ ввѣрены отдѣльныя части, хотя бы должности ихъ были и ниже V класса	отъ 28 до 63	5	1
IV класса	отъ 32 до 72	6	1
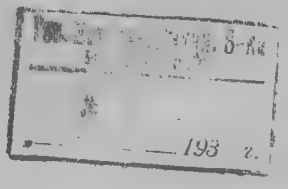
Примѣчаніе. *Строительной Конторѣ предписано въ непремѣнную обязаность наблюдать при разсмотрѣніи проектовъ и смѣтъ на построеніе новыхъ домовъ для жительства чиновниковъ, а также на перестройку и ремонтъ существующихъ строеній, чтобы размѣры квартиръ не превышали назначенной по сей табели нормы.*